ČESKOSLOVENSKÁ SOCIALISTICKÁ REPUBLIKA
(19)

ÚŘAD PRO VYNÁLEZY A OBJEVY

POPIS VYNÁLEZU K AUTORSKÉMU OSVĚDČENÍ

239766
(11) (B1)

(51) Int. Cl.[4]
A 01 G 17/04

/22/ Přihlášeno 22 06 84
/21/ PV 4770-84

(40) Zveřejněno 13 06 85

(45) Vydáno 15 04 87

(75)
Autor vynálezu
CINIBURK VÁCLAV ing., HRDINA MIROSLAV, KOPECKÝ JIŘÍ ing. CSc.,
KRENC JAN, ŽATEC

(54) Univerzální nosič chmelového drátku

Konstrukce univerzálního nosiče chmelového drátku umožňuje přepravu chmelového drátku o vyšší hmotnosti a jeho lepší odvíjení pro mechanizované zavěšování chmelovodičů. Univerzální nosič chmelového drátku je konstrukčně přizpůsoben tak, že může být využíván v technologickém procesu výroby drátku, dopravy a spotřeby. Sestává z vertikálního středicího tělesa uchyceného na podstavci, přičemž v horní části vertikálního středicího tělesa je upevněna křížová výztuha.

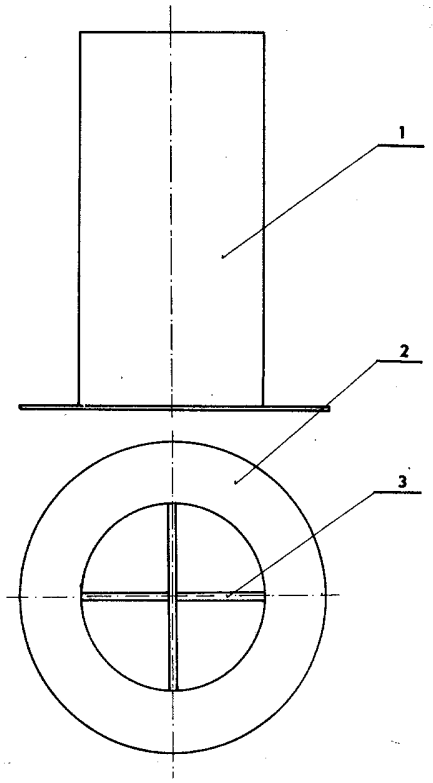

Vynález se týká dopravy chmelového drátku u výrobce, obchodní organizace a odběratele na univerzálním nosiči a zajištění podmínek, zejména pro mechanizované odvíjení při zavěšování chmelovodičů.

Dosud je chmelový drátek k zavěšování chmelovodičů dodáván výrobcem ve svitcích o menší hmotnosti. Hlavním důvodem nízké hmotnosti svitků drátu je potřeba ruční manipulace na chmelnici. Distribuce svitků drátu od výrobce probíhá často několikanásobným překládáním volně ložených svitků až na místo jejich určení.

K urychlení nakládky je často používána nevhodná mechanizace, která způsobuje poškozování svitků. V praxi dochází při skládání /např. vyklopením ložné plochy/ k deformacím svitků. Důsledkem poškození svitků při dopravě jsou zhoršené podmínky pro odvíjení ze svitků, a tím větší odpad chmelového drátku při zavěšování chmelovodičů.

Mechanizace zavěšování chmelového drátku vyžaduje spolehlivý způsob odvíjení drátků. Časté poruchy při odvíjení drátků ze svitků několikanásobně snižují produktivitu práce ve srovnání s tradičním způsobem ručního zavěšování chmelovodičů.

Podstatou vynálezu je univerzální nosič chmelového drátku, který sestává z vertikálního středicího tělesa, upevněného na nosném podstavci a v horní části je uchycena křížová výztuha pro přemisťování univerzálního nosiče při výrobě a další dopravě k uživateli.

Využitím univerzálních nosičů k přepravě chmelového drátku jsou vytvořeny podmínky pro mechanizované odvíjení chmelového drátku a vyřešení komplexní manipulace překládky chmelového drátku.

Dopravu chmelového drátku na nosičích lze plně mechanizovat s využitím paletizace a dostupných vnitropodnikových zvedacích mechanismů jak u výrobce, obchodní organizace i odběratele. Mechanizace nakládání a vykládání chmelového drátku a jeho umístění na nosičích přispívá k menšímu poškozování jednotlivých svitků.

Nepoškozený chmelový drátek znamená lepší odvíjení chmelového drátku při ručním i mechanizovaném zavěšování chmelovodičů. Výhodou přepravy drátku na nosičích je použití svitků o větší hmotnosti, které lze využít pro mechanizované odvíjení chmelového drátku s daleko vyšší produktivitou práce než to umožňovaly tradiční svitky o nižší hmotnosti. Menší poškozování chmelového drátku při dopravě na nosičích představuje úspory celkové potřeby chmelového drátku.

Předmět vynálezu je schematicky znázorněn na výkrese, v němž obr. 1 představuje svislý řez a obr. 2 půdorysný pohled. Univerzální nosič svitků chmelového drátku je tvořen vertikálním středicím tělesem 1, jehož průměr nebo šířka odpovídá průměrům vyráběných svitků.

V dolní části vertikálního středicího tělesa 1 je pevně připojen nosný podstavec 2. K horní části vertikálního středicího tělesa je pevně uchycena křížová výztuha 3, která plní funkci manipulačního úchytu a zpevňuje konstrukci středicího tělesa 1.

U výrobce chmelového drátku jsou svitky drátku postupně navinuty a fixovány na univerzální nosič. Na univerzálním nosiči je prováděno i tepelné zpracování drátu. Po skončení technologického postupu výroby je drátek dodáván obchodní organizaci, která provádí rozesílání k odběratelům.

Odběratel může drátek použít pro mechanizované zavěšování chmelovodičů nebo pro ruční zavěšování chmelovodičů tyčkami.

PŘEDMĚT VYNÁLEZU

Univerzální nosič chmelového drátku, vyznačený tím, že sestává z vertikálního středicího tělesa /1/ upevněného na nosném podstavci /2/, přičemž v horní části vertikálního středicího tělesa /1/ je uchycena křížová výztuha /3/ pro přemísťování univerzálního nosiče chmelového drátku.

1 výkres

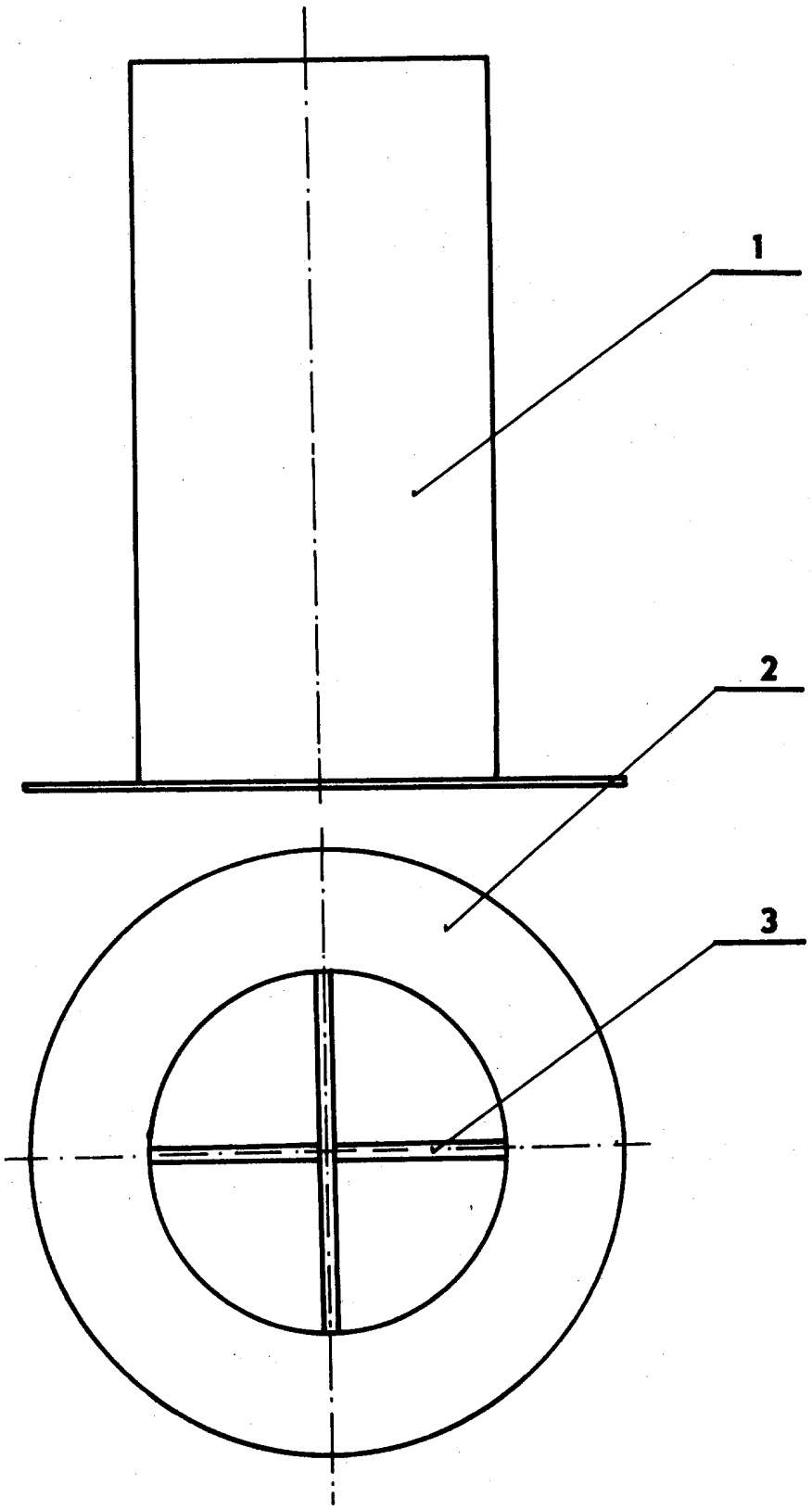

Severografia, n. p., MOST

Cena 2,40 Kčs